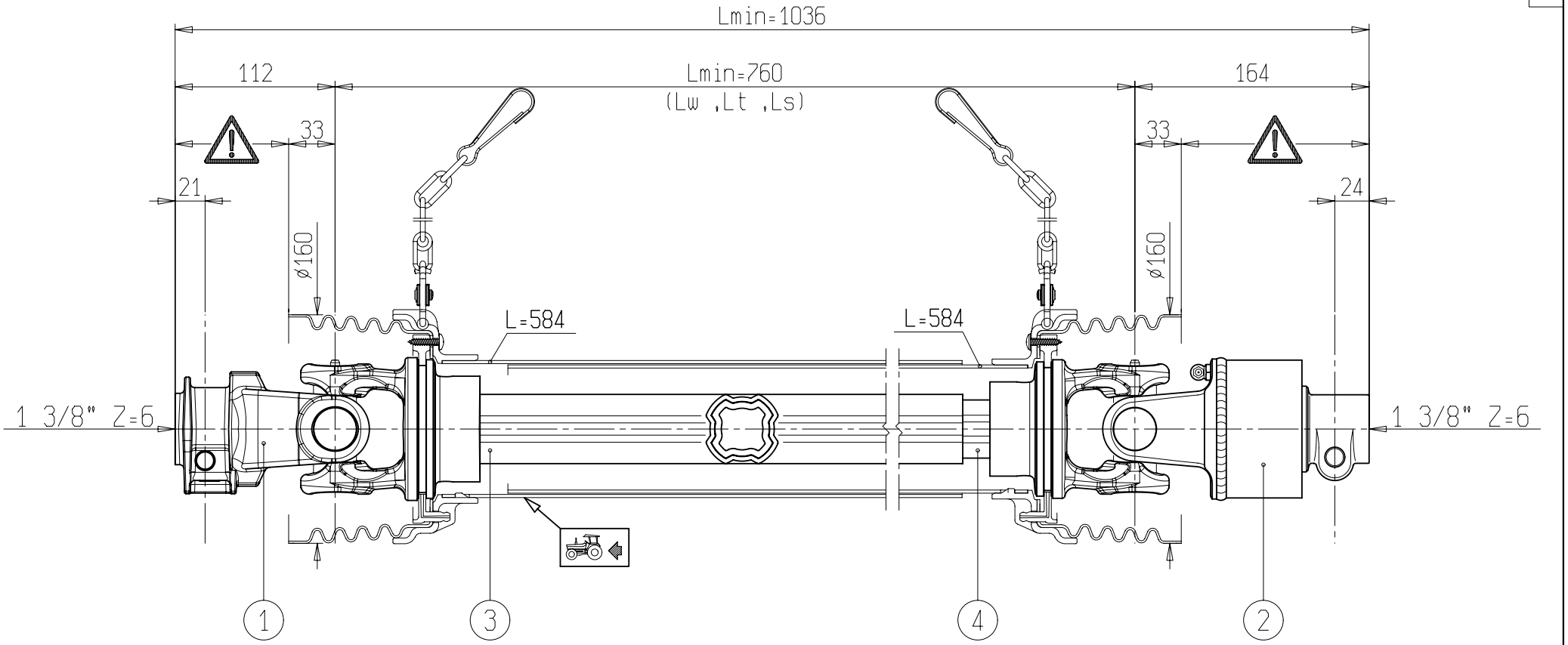


| | | | | | | |
|---|---|---|---|---|---|---|
| 1 | CODICE *CODE* 007 | LATO TRATTORE *TRACTOR SIDE* | LATO MACCHINA *IMPLEMENT SIDE* | TIPO-TYPE SFT-S6 | CLIENTE / *CUSTOMER* | RIF.CLIENTE / *CUSTOMER REF.* |
| 2 | CODICE *CODE* A50 RA2 | 30,2 / 79,4 | 30,2 / 79,4 | DATA / *DATE* 19/6/2012 | DISEGNATO / *DESIGNED BY* undefined | TIPO DI MACCHINA / *TYPE OF IMPLEMENT* |
| 3 | 53,9 / 3,25 L=610 | | | LUNGHEZZA MAX IN LAVORO *MAX WORKING LENGTH* Lw=1046 | STUDIO / *DESIGN* | ORIGINE / *ORIGIN* |
| 4 | 46,9 / 4,5 L=625 | VELOCITA' MAX *MAX SPEED* 540 $min^{-1}$ | M max 3000 Nm | LUNGHEZZA MAX TEMPORANEA *MAX TEMPORARY LENGTH* Lt=1142 | NOTE / *NOTES* | CODICE / *CODE* CS6N076CE007A50 — REV. |
| | | | | LUNGHEZZA MAX NON IN ROTAZIONE *MAX LENGTH AT STANDSTILL* Ls=1189 | | |

BONDIOLI & PAVESI

VIETATE LE RIPRODUZIONI NON AUTORIZZATE TOUTE REPRODUCTION NON AUTORISEE EST INTERDITE REPRODUCTION NOT PERMITTED NICHT GENEHMIGTE VERVIELFAELTIGUNGEN SIND UNZULAESSIG PROHIBIDA LA RIPRODUCCION NO AUTORIZADA